Fiche technique

CENDRIER SABLIER

Mis à jour au 09/10/26

Par H. DA SILVA

Fabrication en démoulage différé dans notre usine de Dompierre sur Besbre

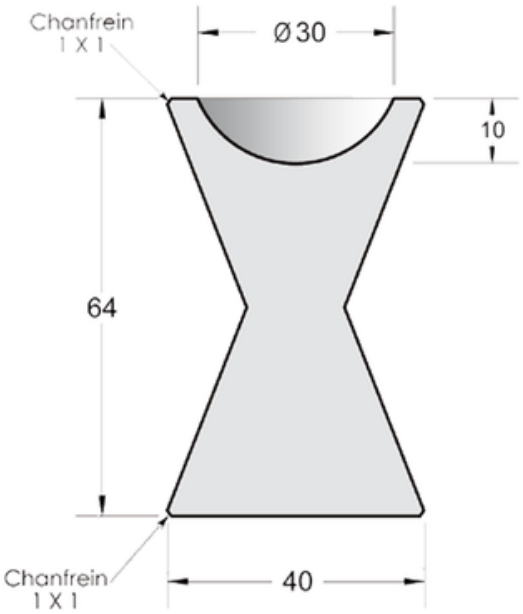



OPTION

Coupelle ø 30 cm avec poignée en acier galvanisé

CARACTÉRISTIQUES

Diamètre intérieur : 30 cm
Diamètre extérieur : 40 cm
Hauteur : 64 cm

Poids : 90 kg

CONDITIONNEMENT

Manutention par sangles (non fournies)

Installation : à poser ou à sceller (colle non fournie)

A l'unité sur palette perdue en bois

FINITIONS DISPONIBLES

Gris sablé (R44)
Ocre sablé (R16)
Blanc sablé (R18)
Gravillons blancs lavés (R18)



D'autres finitions sont disponibles sur consultation.