Fiche technique

BANC NEW YORK SIMPLE

Mis à jour au 08/10/26

Par H. DA SILVA

Fabrication en démoulage différé dans notre usine de Dompierre sur Besbre

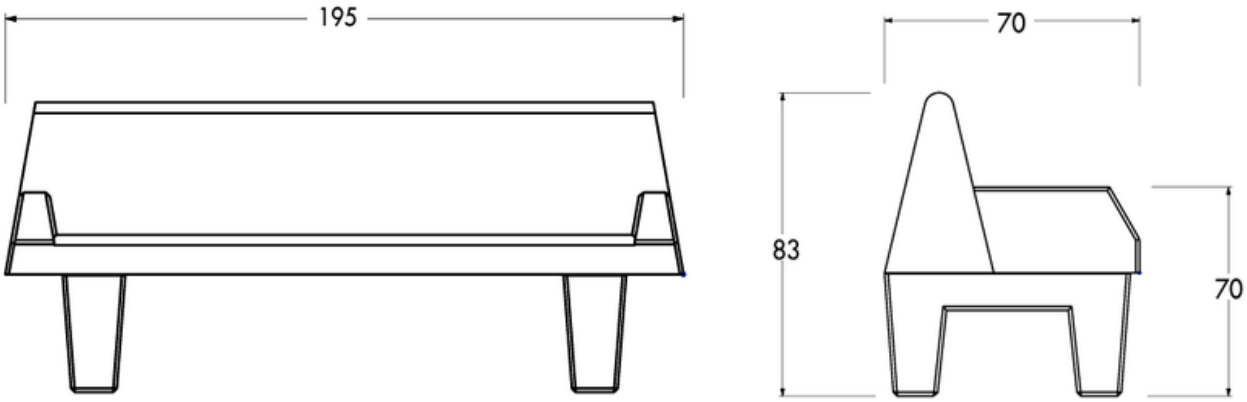

CARACTÉRISTIQUES

Longueur : 195 cm
Largeur : 70 cm
Hauteur : 83 cm
Hauteur d'assise : 45 cm

Poids : 749 kg

Visserie pour montage fournie

CONDITIONNEMENT

Manutention par sangles (non fournies)

Installation : à poser

A l'unité sur palette perdue en bois

4 éléments livrés démontés
(2 pieds - 1 assise - 1 dossier)

FINITIONS DISPONIBLES

Gris sablé	(R44)
Ocre sablé	(R16)
Blanc sablé	(R18)



D'autres finitions sont disponibles sur consultation.