Fiche technique

BANC DOMINO

Mis à jour au 08/10/26

Par H. DA SILVA

Fabrication en démoulage différé dans notre usine de Dompierre sur Besbre

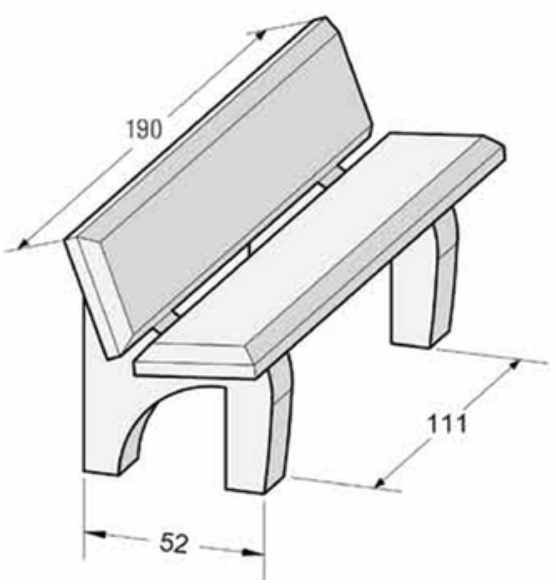

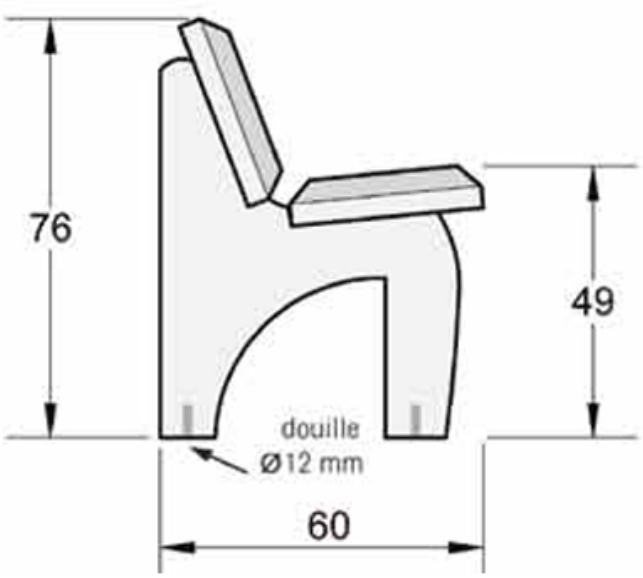

CARACTÉRISTIQUES

Longueur : 190 cm
Largeur : 60 cm
Hauteur : 76 cm
Hauteur d'assise : 49 cm

Poids : 385 kg

Visserie pour montage fournies

CONDITIONNEMENT

Manutention par sangles (non fournies)

Installation : à poser ou à sceller à l'aide de 2 tiges filetées de ø 12 mm (non fournies)

A l'unité sur palette perdue en bois
4 éléments livrés démontés
(2 pieds - 1 assise - 1 dossier)

FINITIONS DISPONIBLES

Gris sablé	(R44)
Ocre sablé	(R16)
Blanc sablé	(R18)



D'autres finitions sont disponibles sur consultation.