Fiche technique

JARDINIÈRE BYBLOS RECTANGLE

Mis à jour au 07/10/26

Par H. DA SILVA

Fabrication en démoulage différé dans notre usine de Dompierre sur Besbre

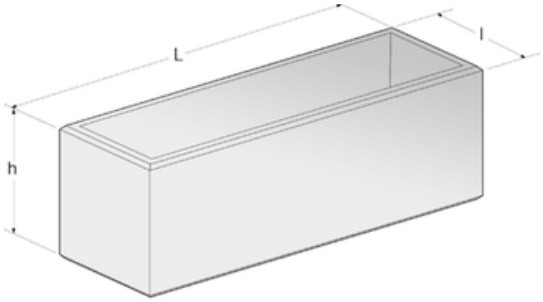

Chanfrein 15x15mm sur les arêtes horizontales extérieures

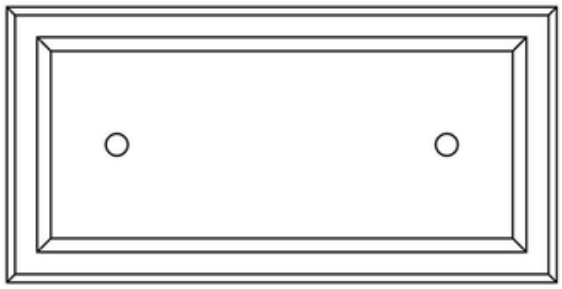

2 trous d'évacuation en fond : ø 4 cm

CARACTÉRISTIQUES

Longueur (cm)	100	100	100	150	150	150	150	150
largeur (cm)	35	50	75	100	50	75	75	100
hauteur (cm)	30	50	50	50	50	50	75	75
Poids (kg)	115	285	375	660	340	420	770	930

CONDITIONNEMENT

Manutention par sangles (non fournies)

A l'unité sur palette perdue en bois

Installation : à poser

Elément monobloc

FINITIONS DISPONIBLES

Gravillons blancs lavés (R18)
Gris sablé (R44)
Ocre sablé (R16)
Blanc sablé (R18)



D'autres finitions sont disponibles sur consultation.